Rep 3 ALU etame Ep 10

Mark 3 tinned alu thickness 10

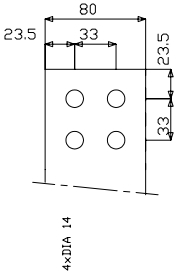

DIA 13

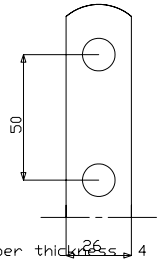

Mark 1 copper thickness 4

Rep 1 Cu Ep 4

14	FAN TYPE	VENTILATEUR
13	ACCES PANEL FOR HV TAPPINGS AND HV TERMINATION	TRAPPE ACCES AU REP 1-2
12	TOP ENTRY GLAND PLATE FOR LV CONNECTION	OUVERTURE RACCORDEMENT BT
11	BOTTOM ENTRY GLAND PLATE FOR HV CONNECTION	OUVERTURE RACCORDEMENT HT BAS
10	TOP ENTRY GLAND PLATE FOR HV CONNECTION	OUVERTURE RACCORDEMENT HT
8	RATING PLATE	PLAQUE SIGNALETIQUE
7	LIFTING LUGS	LEVAGE
6	EARTHING TERMINAL M10	PRISE DE TERRE DIAM M10
5	BI-DIRECTIONNAL ROLLERS	GALET DE ROULEMENT ORIENTABLE
4	LV NEUTRAL TERMINAL	PLAGE DE RACCORDEMENT NEUTRE BT
3	LV PHASE TERMINAL	PLAGE DE RACCORDEMENT BT
2	HV OFF CIRCUIT TAPPINGS	REGLAGE DE TENSION HT
1	HV TERMINALS	RACCORDEMENT HT

THREE PHASED TRANSFORMER
CASTRESIN TRIHAL
DEGREE OF PROTECTION:
IP31

TRANSFORMATEUR TRIPHASE
ENROBE TRIHAL
DEGRE DE PROTECTION :
IP31

RATED POWER	PUISSANCE	AN	1250	kVA
FREQUENCY	FREQUENCE		50	Hz
HIGH VOLTAGE	HAUTE TENSION		6000	V
OFF VOLTAGE TAPPING	REGLAGE		+5.0+2.5	%
OFF VOLTAGE TAPPING	REGLAGE		-5.0-2.5	%
LOW VOLTAGE AT NO LOAD	BASSE TENSION A VIDE		400	V
UCC	UCC		6	%
VECTOR GROUP	GROUPE DE COUPLAGE		DYN11	
INDOOR TYPE CLASS	CLASSE THERMIQUE		F	
TOTAL WEIGHT	MASSE TOTALE		2720	kg
HV INSULATION LEVEL	NIVEAU D ISOLEMENT HT		12	kV

CONNECTION OF THE TRANSFORMER ON HV SIDE
LIMITED STRESS ON TENSILE STRENGH ON THE
CONNECTION TERMINALS : 500N
LIMITED STRENGTH ON THE ADJUSTEMENT
AND CONNECTING SCREWS : 20Nm
THE CASTING OF THE HV WINDING DOES NOT ENSURE ANY
PROTECTION IN CASE OF PHYSICAL CONTACT WHEN THE TRANSFORMER
IS ENERGIZED . FOR THE INSTALLATION INTO HOUSING
RESPECT THE INSULATING DISTANCES OF THE ENERGIZED PARTS AS
PRESCRIBED BY THE RULES IN FORCE . THE DISTANCE BETWEEN
THE HV CABLES , THE LV CABLES OR THE LV SET OF BARS AND
THE SURFACE OF THE HV WINDING SHOULD BE AT LEAST 120 MM
EXCEPT ON THE FRONT FLAT FACE OF THE HV COIL
WHERE THE MINIMUM DISTANCE SHOULD BE THAT AUTOMATICALLY
PROVIDED BY THE HV CONNECTION TERMINALS
SECURE THE PROTECTION DEGREE REQUIRED AFTER HV AND LV
CONNECTION AND BEFORE ENERGIZING
PROTECTION HOUSING : DISMOUNTABLE EXCEPT THE BOTTOM AND THE
SIDES .IN CASE OF DOWNWARD HV CONNECTION (PASSAGE OF THE
(CABLES THROUGH THE FLAP DOOR SITUATED IN THE BOTTOM OF THE
HOUSING) THE CABLES SHOULD IMPERATIVELY BE CLAMPED
ON THE LATERAL PANEL .

TOLERANCES: + / - 20 mm MV AND LV CONNECTIONS
GENERAL TOLERANCES: + / - 10 mm

RACCORDEMENT DU TRANSFORMATEUR COTE HT
EFFORT LIMITE A LA TRACTION SUR LES PLAGES DE RACCD : 500N
COUPLE LIMITE SUR LES VIS DE REGLAGE ET DE RACCDT : 20Nm
L ENROBAGE DU BOBINAGE HT NE PRESERVE D AUCUNE FACON
LE PERSONNEL EN CAS DE CONTACT PHYSIQUE
LORSQUE LE TRANSFORMATEUR EST SOUS TENSION
LA DISTANCE ENTRE LES CABLES HT ,LES CABLES BT OU LE JEU
DE BARRE BT ET LA SURFACE DE L ENROULEMENT HT DOIT ETRE
AU MINIMUM DE 120 MM SAUF SUR LA FACE AVANT PLANE OU LA
DISTANCE MINIMUM EST DONNEE PAR LES PLAGES DE RACCDT HT
VERIFIER LE DEGRE DE PROTECTION DEMANDE APRES RACDT HT ET
BT ET AVANT LA MISE SOUS TENSION
ENVELOPPE DE PROTECTION DEMONTABLE SAUF
LE FOND ET LES FACES LATERALES
DANS LE CAS D UN RACDT HT PAR LE BAS
(PASSAGE DES CABLES PAR LA TRAPE SITUEE DANS LE FOND
DE L ENVELOPPE). LES CABLES DEVRONT IMPERATIVEMENT
ETRE FIXES SUR LE PANNEAU LATERAL.

TOLERANCES : RACCORDEMENTS HT ET BT + OU - 20 mm
TOLERANCES GENERALES: + OU - 10 mm

ind	Dessine/Verif	le	Validation	Modifications

ECHELLE

PLAN D ENCOMBREMENT CONFORME

ASSEMBLY DRAWING

Merlin Gerin
france transfo

Dessine verifie	le 0/ /	par
Validation	le 0/ /	par

A3-100-005154 1/2

Cf.POG 263

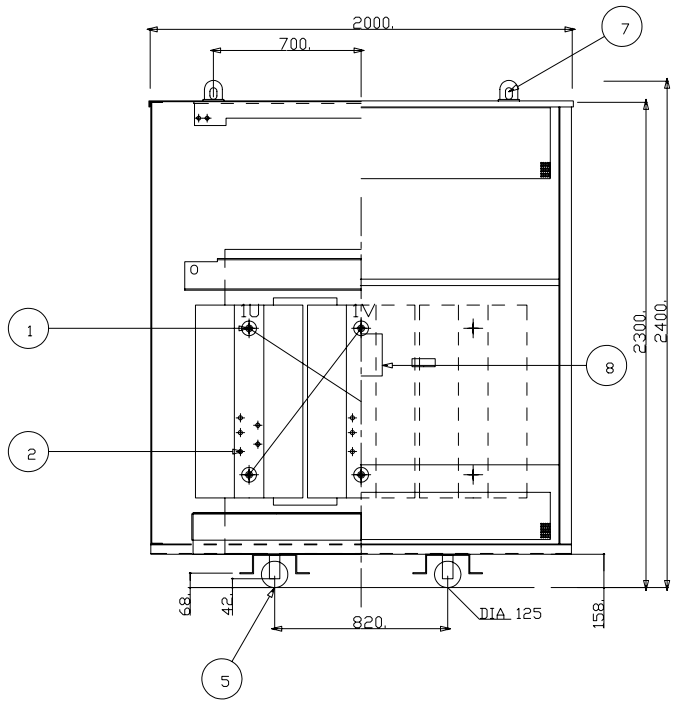

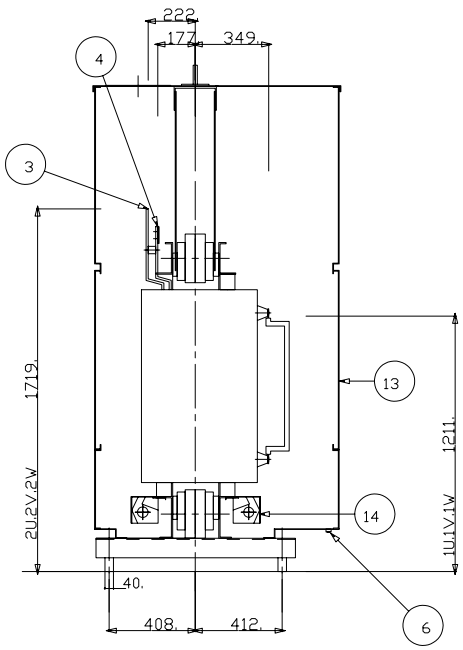

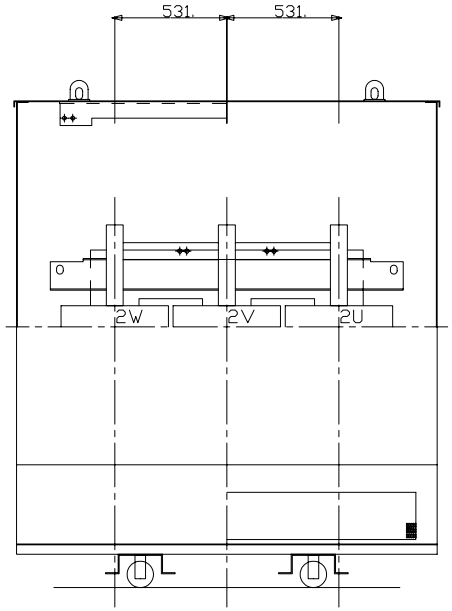

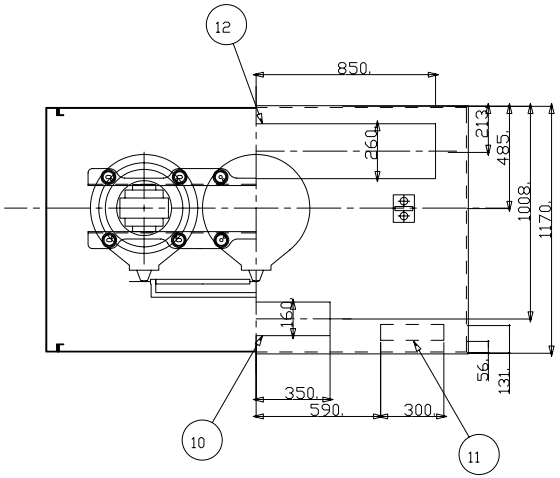

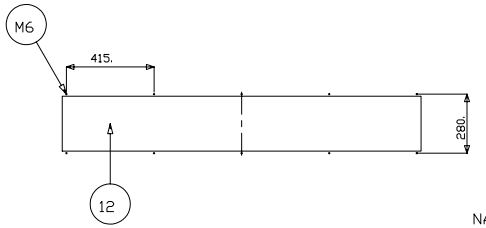

PRIMARY WINDING MATERIAL : ALUMINIUM
NATURE ENROULEMENT PRIMAIRE : ALUMINIUM
SECONDARY WINDING MATERIAL : ALUMINIUM
NATURE ENROULEMENT SECONDAIRE : ALUMINIUM

MASSE TOTALE : 2720.
LONG TOTALE : 2000.
LARG TOTALE : 1170.
HAUT TOTALE : 2400.

TOLERANCES: + / - 20 mm MV AND LV CONNECTIONS
GENERAL TOLERANCES: + / - 10 mm

TOLERANCES : RACCORDEMENTS HT ET BT + OU - 20 mm
TOLERANCES GENERALES: + OU - 10 mm

ind	Dessine/Verif	le	Validation	Modifications

ECHELLE

PLAN D ENCOMBREMENT CONFORME

ASSEMBLY DRAWING

Merlin Gerin
france transfo

Dessine verifie	le 0/ /	par
Validation	le 0/ /	par

A3-100-005154 2/2

Cf.POG 263